PDFMAILER.DE Kostenfrei und werbegesponsert PDF drucken und direkt per E-Mail versenden >Test it free www.pdfmailer.de

Die 5P2R-Pumpengeneration von STA-RITE ist eine glasfaserverstärkte Kunststoffpumpe

Stark belastbarer Motor, bis zu 20% überlastbar.

Die Pumpen werden standardmäßig mit europäischen Motoren ausgerüstet, die den CE/VDE-Schutzbestimmungen (IP 55) entsprechen. Weitere Qualitätsmerkmale sind: Eingebauter automatischer Überlastungsschutz und automatischer Anlauf bei Abschaltung (nur bei Wechselstrom), vergrößerte Lebensdauer unter härteren Bedingungen. Ein speziell ausgebildetes, selbstansaugendes Umkehrleitrad sorgt für eine Ansaugleistung von außergewöhnlich hoher Effektivität. Leistungen bis zu 22,5 m Wassersäule bei einer Förderleistung bis zu 22 m³/h.

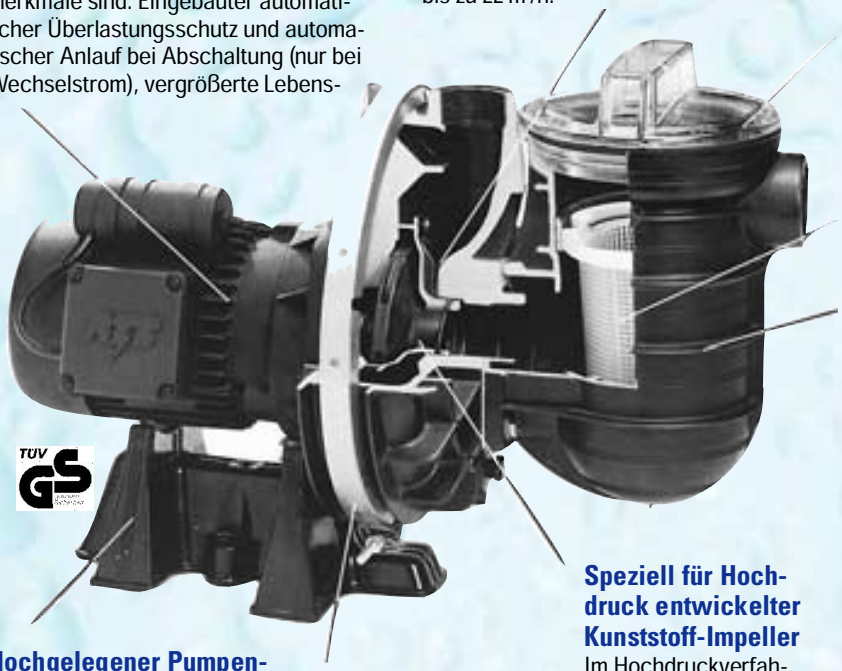

Mit Hilfe des durchsichtigen Vorfilterdeckels

(ø 127 mm) ist mühelos festzustellen, ob der Verschmutzungsgrad eine Reinigung des Vorfilterkorbes erforderlich macht. Der Vorfilterdeckel ist für hohen Druck (4 bar) konstruiert

Verankerter Vorfilterkorb

verhindert ein Eindringen von größeren Schmutzteilen in die Pumpe und somit ein Verstopfen des Impellers.

Glasfaserverstärkte Kunststoff-Konstruktion

Pumpe und Vorfilter sind aus einem speziell für höheren Betriebsdruck entwickelten Material gefertigt und gewährleisten hohe Temperaturbeständigkeit und absoluten Korrosionsschutz. Erprobungen und Prüfungen über mehrere Jahre haben unvergleichbare Leistungen, selbst bei hohen Temperaturschwankungen erbracht.

Wellenabdichtung

Eine präzisionsgeleppte, hochfeinpolierte Kohlenstoff Keramik-Dichtung garantiert eine absolute Dichtheit, wie sie sich in Millionen STA-RITE Pumpen bewährt hat.

Hochgelegener Pumpen-Montagefuß

Die Pumpe ist auf einen höheren Fuß montiert, der eine stabile, gut ausbalancierte und spannungsfreie Montage gewährleistet. Durch den Pumpenfuß wird der Motor zusätzlich vor Bodenfeuchtigkeit und anderen Verunreinigungen geschützt.

Pumpenklemmring aus rostfreiem Stahl

Ein Klemmring aus rostfreiem Stahl ermöglicht einen schnellen Zugang zu allen auswechselbaren Innenteilen der Pumpe.

Speziell für Hochdruck entwickelter Kunststoff-Impeller

Im Hochdruckverfahren hergestellte, dynamisch gewuchtete Laufräder bürgen durch ihre ultraglatte Oberflächenbeschaffenheit für einen präzisen, ruhigen Lauf und höchsten Wirkungsgrad.

Serie S5P2R - Spezialversion für Salzwasser

Die Pumpenserie **S5P2R** ist eine hochwertige Ausführung für besonders starke Beanspruchung. Die Serie ist einsetzbar in Solewasser mit max. 0,4 % Salzanteil im Wasser. Ebenso wo grössere pH-Wertschwankungen (Korrosion) im Wasser zu erwarten sind. Die Leistungen und Baugrössen sind identisch mit der Standardserie **5P2R**. Besondere Merkmale: Spezial-Motorwelle. Pumpeninnenteile aus nichtrostenden Materialien.

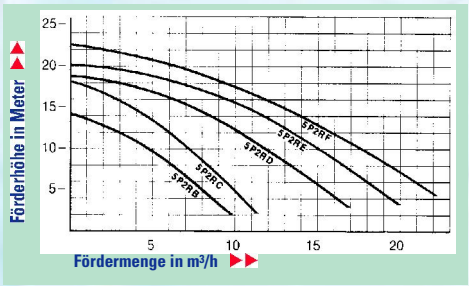

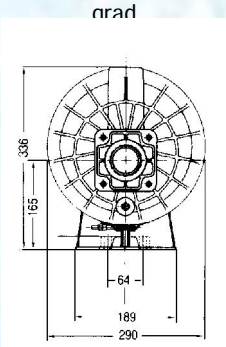

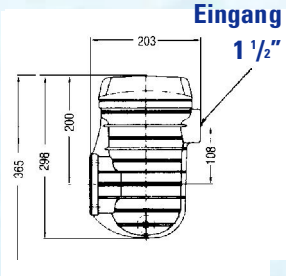

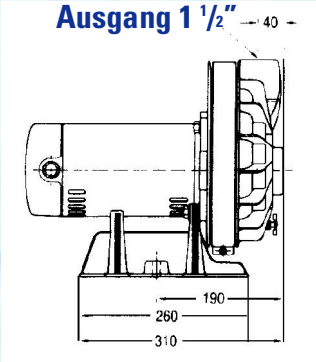

Type Nr.	kW	Motor Volt	Eingang	Ausgang	Schmutzfänger Abmessung
5 P2R B-1	0,25	220-240	1 ½"	1½"	5"
5 P2R B-3	0,25	380-420	1 ½"	1½"	5"
5 P2R C-1	0,37	220-240	1 ½"	1½"	5"
5 P2R C-3	0,37	380-420	1 ½"	1½"	5"
5 P2R D-1	0,55	220-240	1 ½"	1½"	5"
5 P2R D-3	0,55	380-420	1 ½"	1½"	5"
5 P2R E-1	0,75	220-240	1 ½"	1½"	5"
5 P2R E-3	0,75	380-420	1 ½"	1½"	5"
5 P2R F-1	1,10	220-240	1 ½"	1½"	5"
5 P2R F-3	1,10	380-420	1 ½"	1½"	5"

PDFMAILER.DE Kostenfrei und werbegesponsert PDF drucken und direkt per E-Mail versenden >Test it free www.pdfmailer.de

Einbau-, Installations- und Betriebsanweisung sowie Ersatzteilliste

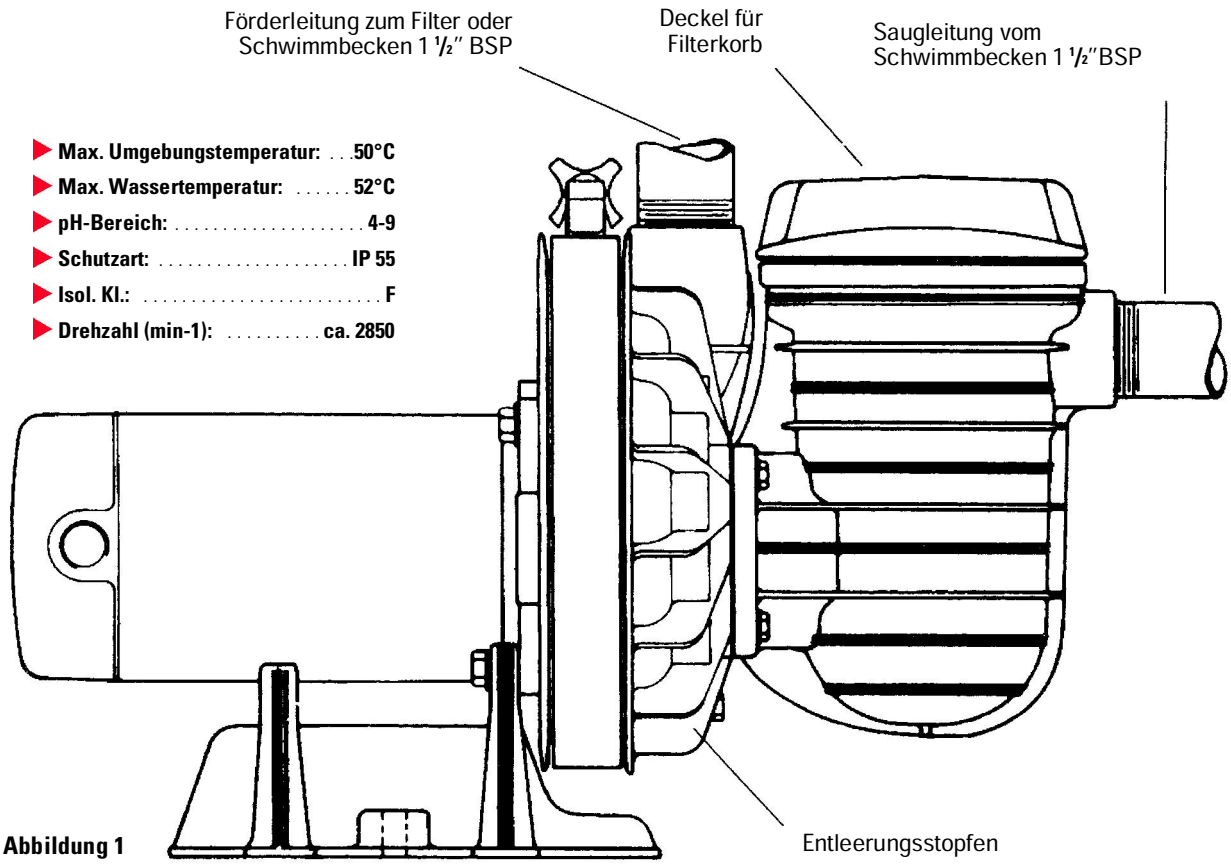

- **Max. Umgebungstemperatur: . . .50°C**
- **Max. Wassertemperatur: . . . . . 52°C**
- **pH-Bereich: 4-9**
- **Schutzart: . . . . . IP 55**
- **Isol. Kl.: . . . . . F**
- **Drehzahl (min-1): . . . . . ca. 2850**

Abbildung 1

220-240 V	P1	P2
5P2RB-1	400 W	250 W
5P2RC-1	640 W	370 W
5P2RD-1	880 W	550 W
5P2RE-1	1180 W	750 W
5P2RF-1	1430 W	1100 W

380-420 V	P1	P2
5P2RB-3	380 W	250 W
5P2RC-3	560 W	370 W
5P2RD-3	860 W	550 W
5P2RE-3	1080 W	750 W
5P2RF-3	1370 W	1100 W

Schaltplan 380-420 V / 50 Hz

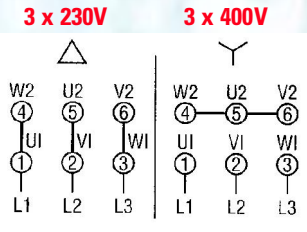

Schaltplan 220-240 V / 50 Hz

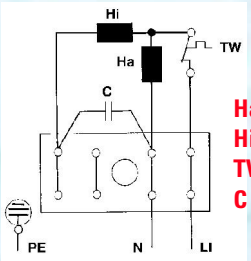

Ha – Hauptphase
Hi – Hilfsphase
TW – Thermoschutzschalter
C – Betriebskondensator

EINBAUANLEITUNG

Installation, Betrieb sowie Bedienung der STA-RITE-Kunststoffpumpe sind im Grunde nicht anders als bei allen anderen STA-RITE-Schwimmbad-pumpen. Wir bitten jedoch, einige Minuten Zeit aufzubringen und diese Anleitung mit ihren Hinweisen und Informationen durchzulesen.